JUSTRITE®

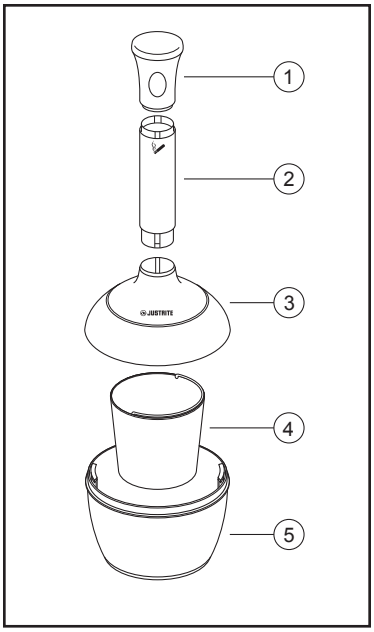

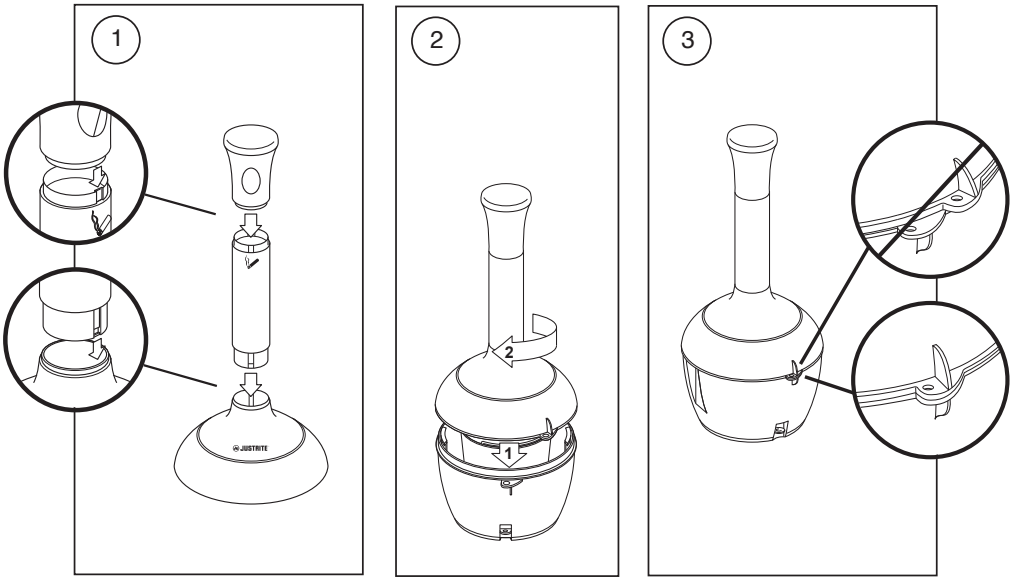

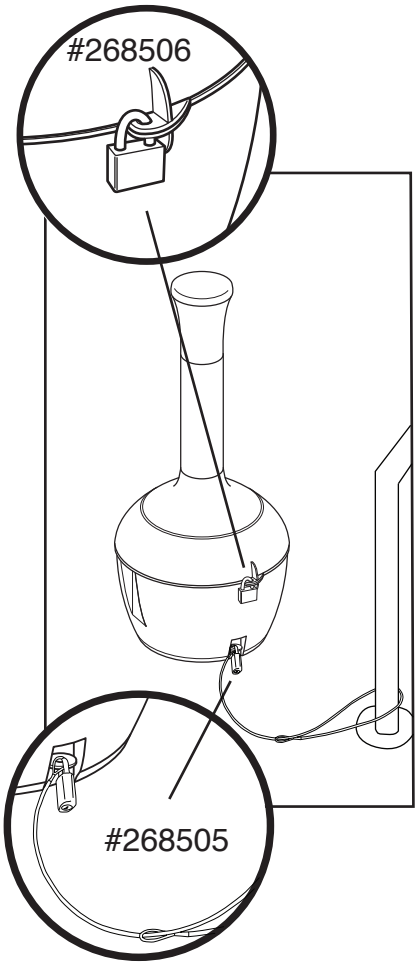

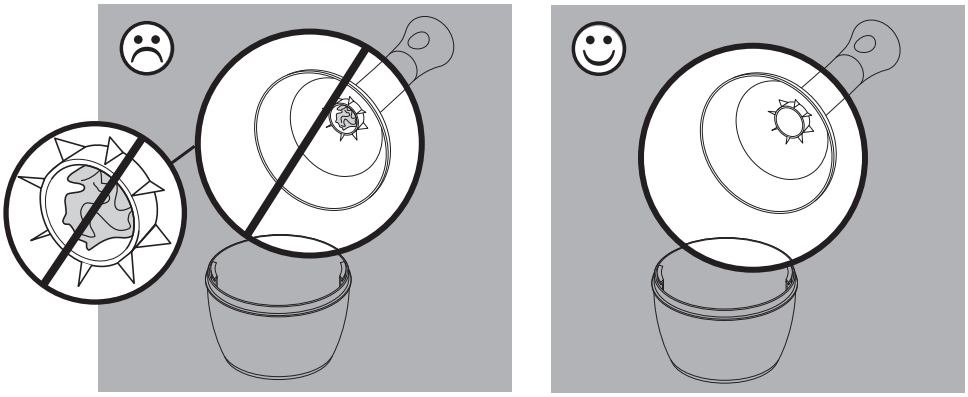

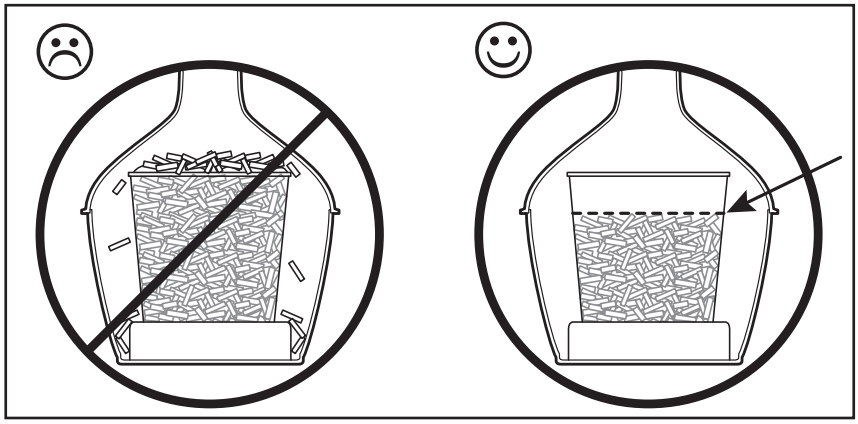

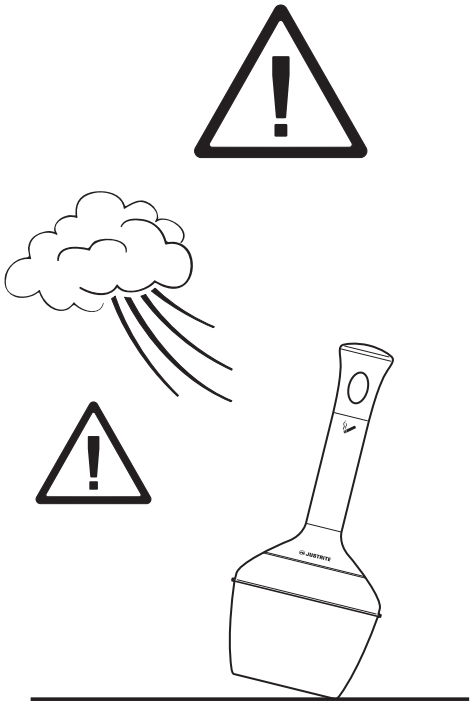

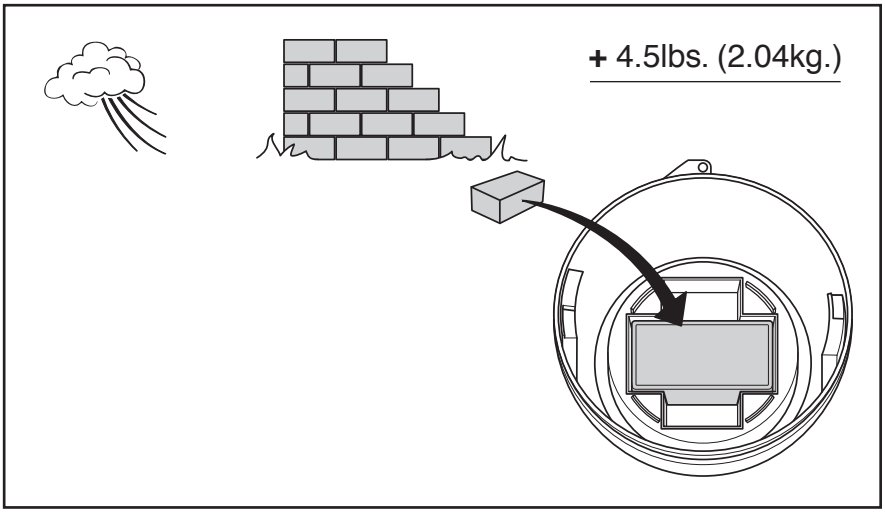

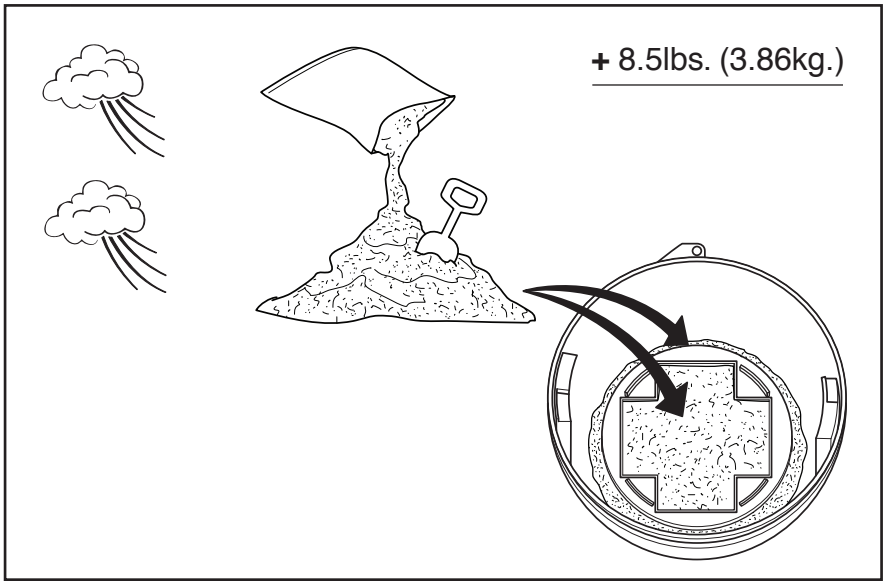

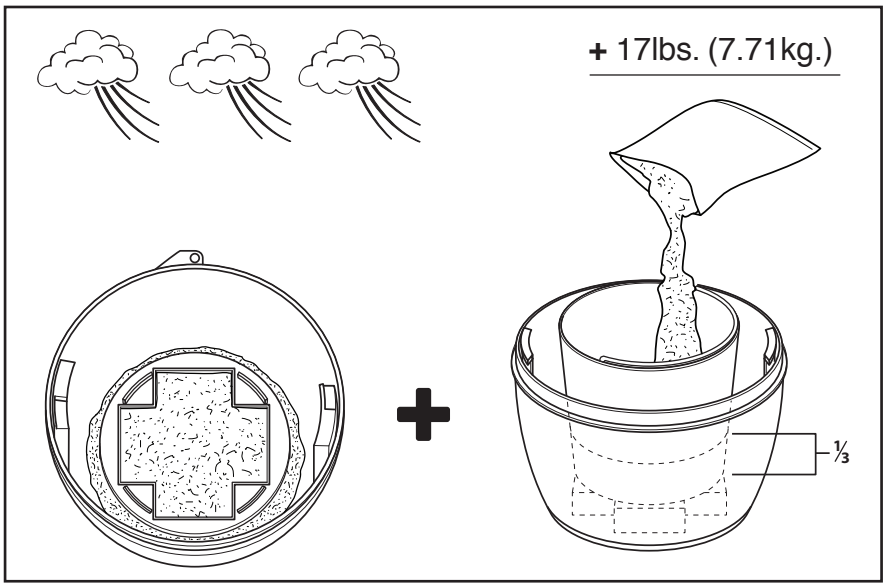

Justrite Manufacturing Co.
Mattoon, IL 61938
1-800-798-9250
1-217-234-7486
www.justritemfg.com